Schuifdeur-HPL-G100

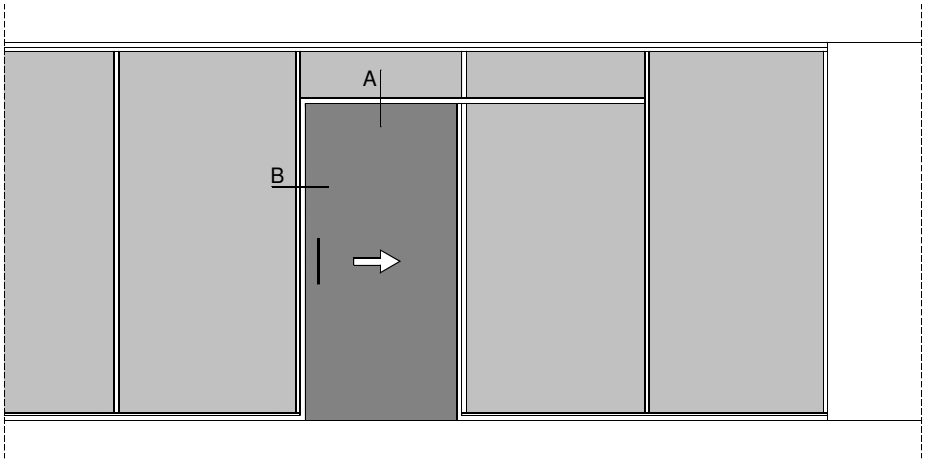

A| Detail bovenzijde

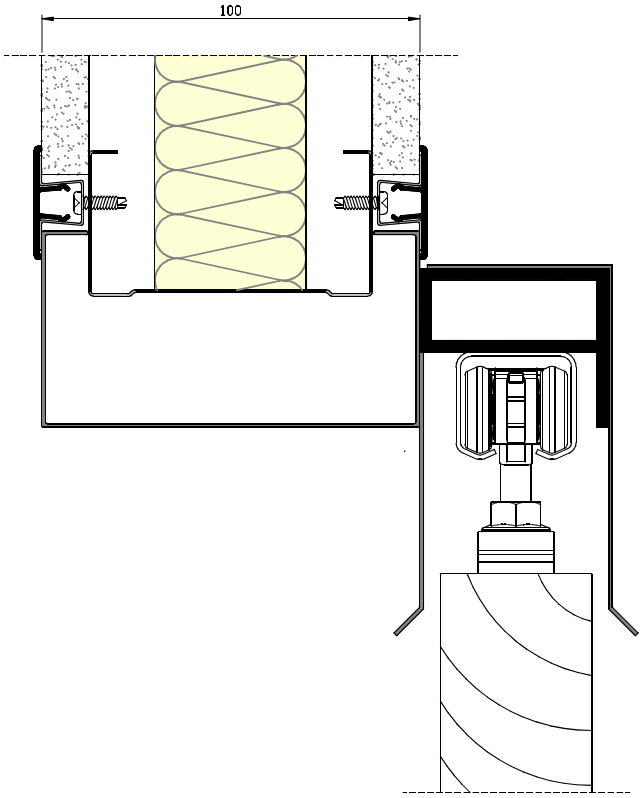

B| Aansluiting sluitzijde

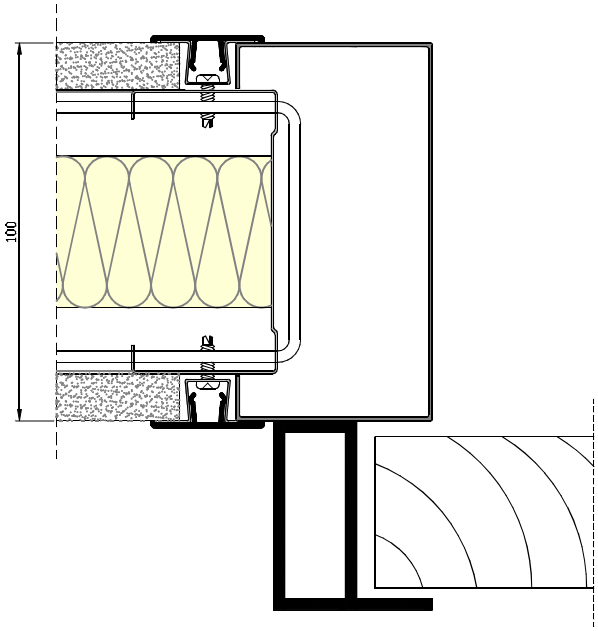

Den Belleman 1
5571 NR Bergeijk
T| 0497-572323
F| 0497-572725
info@iswandenplafond.nl